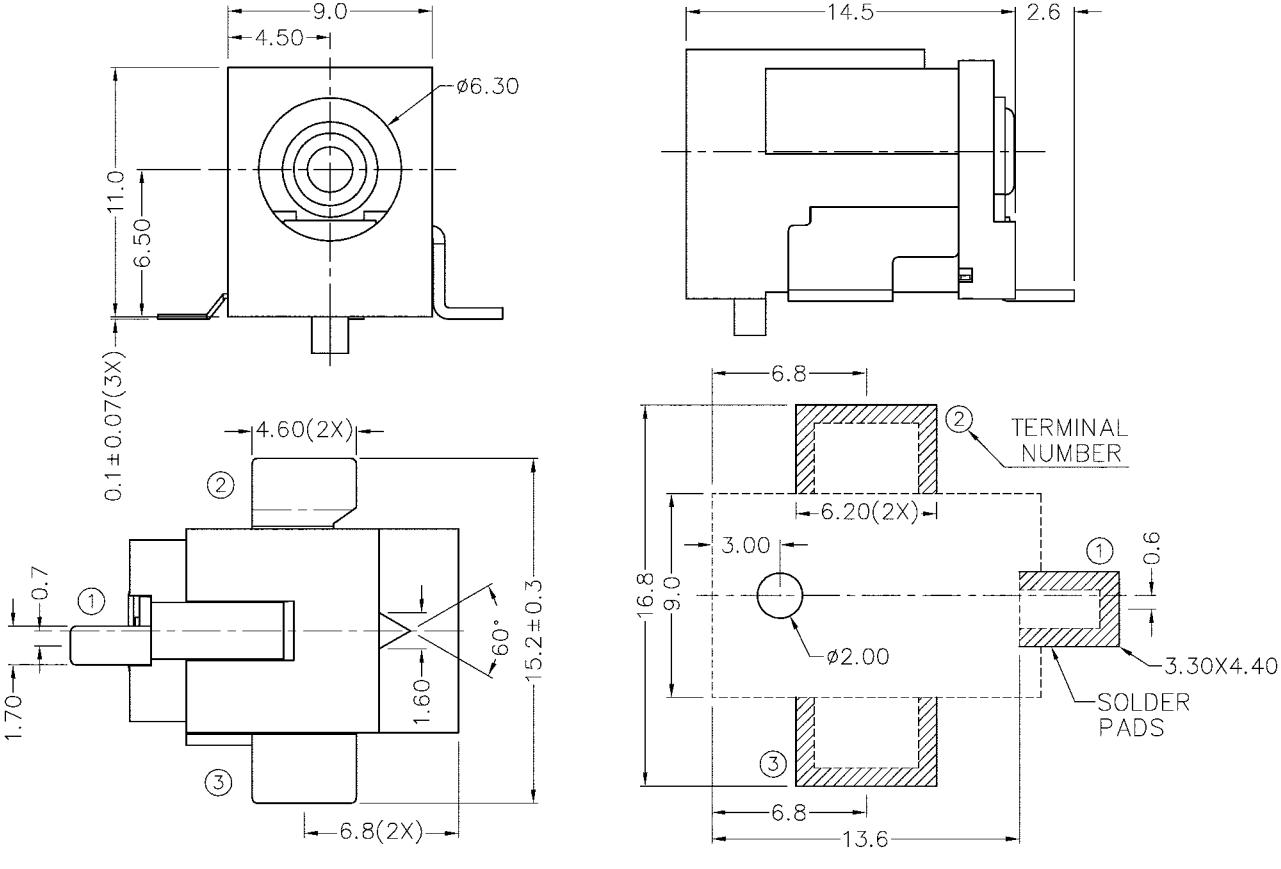
9.0
4.50
ø6.30
11.0
6.50
0.1±0.07(3X)
14.5
2.6
4.60(2X)
②
①
③
0.7
1.70
60°
1.60
15.2±0.3
6.8(2X)
6.8
②
TERMINAL
NUMBER
6.20(2X)
3.00
①
0.6
16.8
9.0
ø2.00
3.30X4.40
SOLDER
PADS
③
6.8
13.6